CHRIS BERGEN

# Produktdatenblatt Wand-Tiefspül-WC J A D E 5275 ohne Spülrand

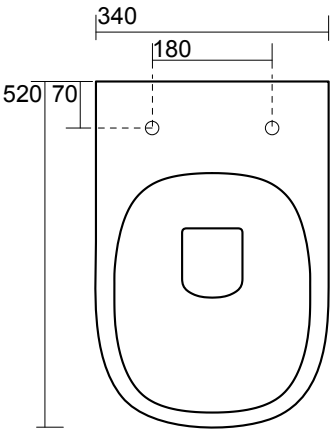


**Alle Angaben in mm.**

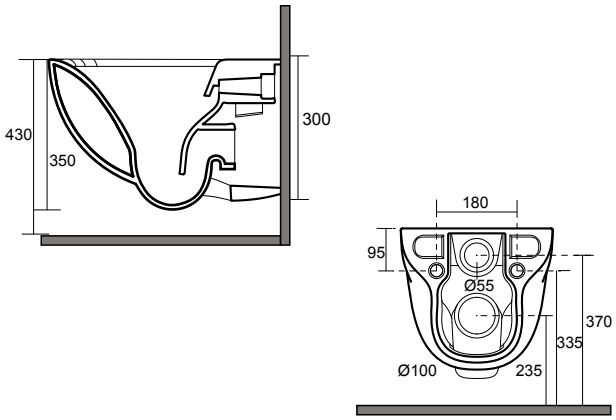


**Alle Angaben in mm.**

**Produktbeschreibung**

Moderner wandhängender Tiefspüler, spülrandlos. Mit verdeckter Wandbefestigung. Wasserspar-system: Spülwasserbedarf 4,5 Liter.

• Montageart: Wandmontage

*Made in Europe*