CHRIS BERGEN

MONTAGEANLEITUNG

1

Leitungen spülen

2

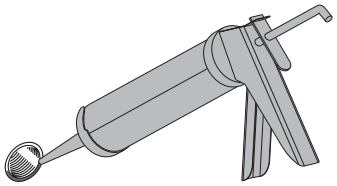

3

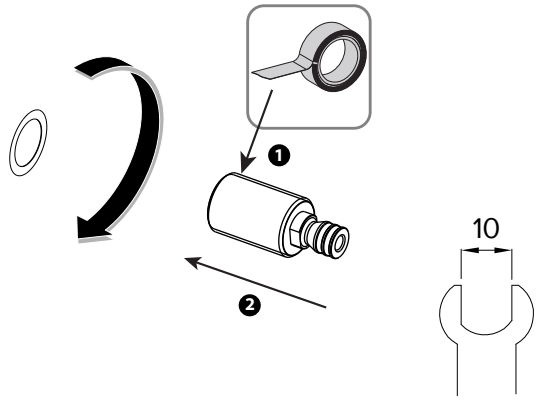

4

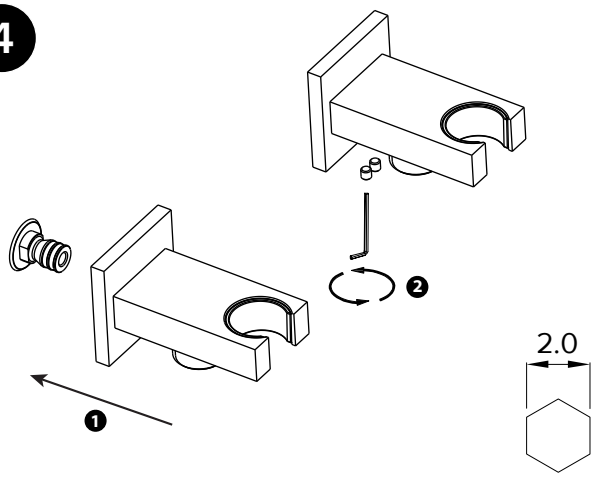

Allgemeine Hinweise

Vor Einbau des Wandanschlussbogens bitte Rohrleitungen gut durchspülen.

Unsere Reinigungsempfehlung

Einige Tropfen Geschirrspülmittel mit etwas Wasser vermengen und darin einen weichen Baumwolllappen anfeuchten. Den Wandanschlussbogen reinigen und mit einem weichen Lappen trocknen.

Achtung: Keine scharfen und aggressiven Reinigungsmittel und keine Reiniger, die Salzsäure, Essigsäure, Chlor, u.ä. enthalten, verwenden.

CHRIS BERGEN GmbH - Dr.-Selbert-Str. 13 - D-48599 Gronau - kundenservice@chrisbergen.de - www.chrisbergen.de