CHRIS BERGEN
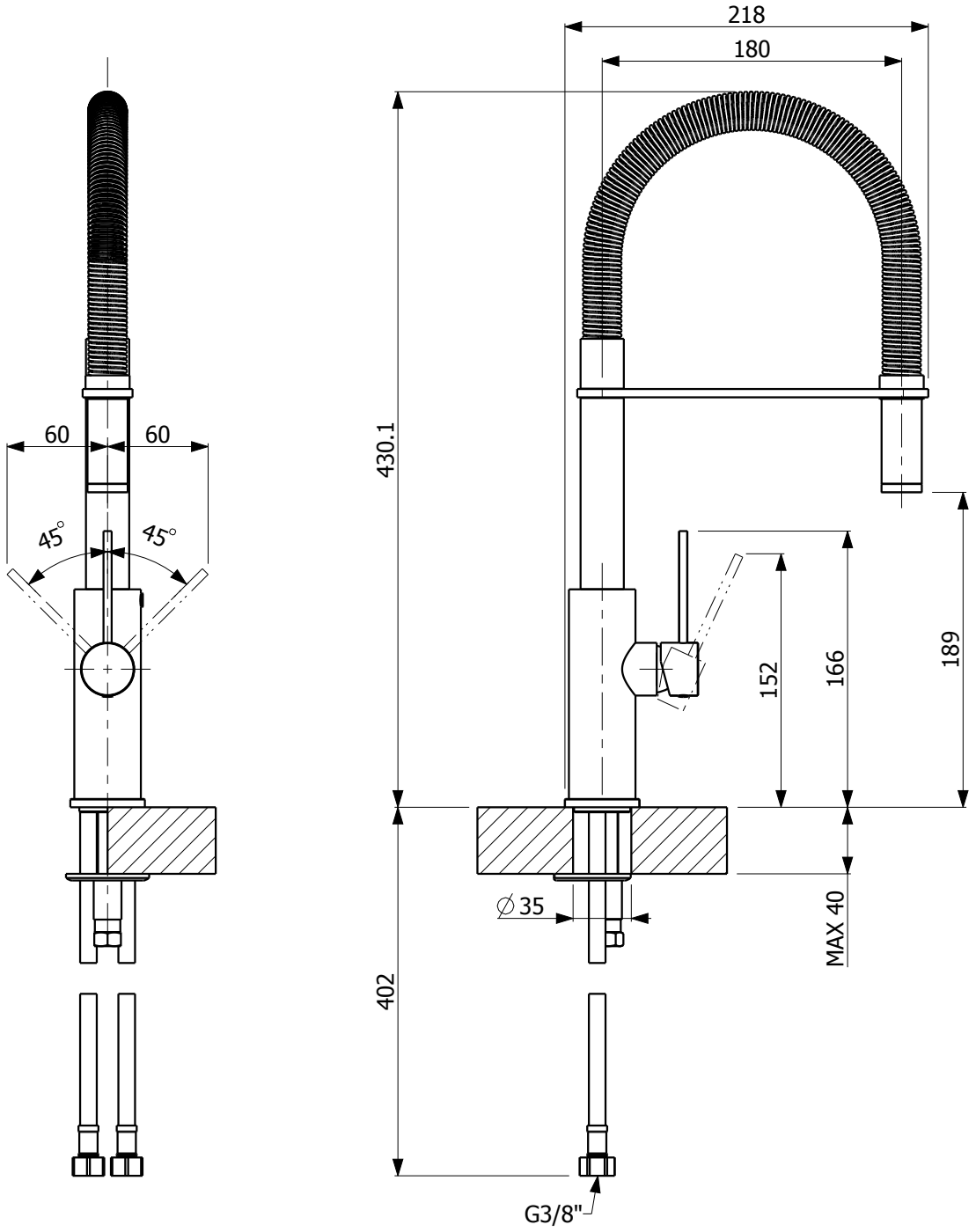
TECHNISCHE ZEICHNUNG