CHRIS BERGEN

MONTAGEANLEITUNG

1

Leitungen spülen

2

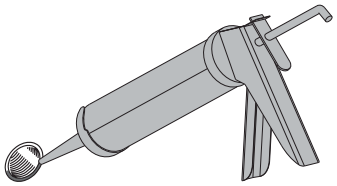

3

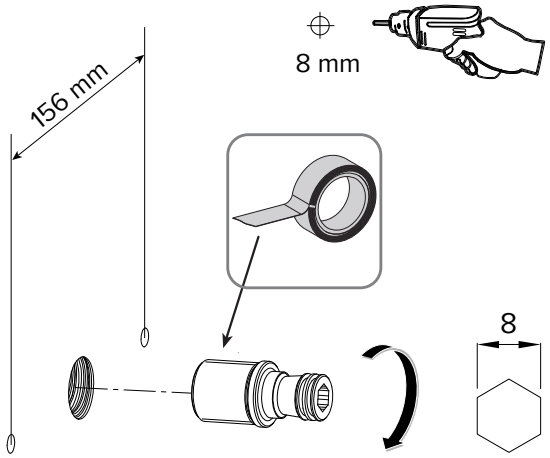

4

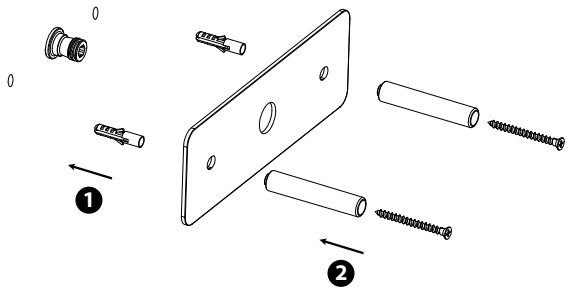

5

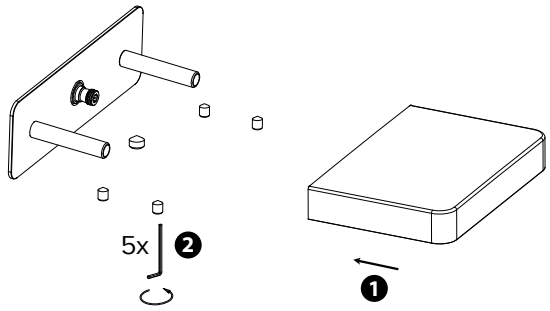

Unsere Reinigungsempfehlung

Einige Tropfen Geschirrspülmittel mit etwas Wasser vermengen und darin einen weichen Baumwolllappen anfeuchten. Den Wanneneinlauf reinigen und mit einem weichen Lappen trocknen.

Achtung: Keine scharfen und aggressiven Reinigungsmittel und keine Reiniger, die Salzsäure, Essigsäure, Chlor, u.ä. enthalten, verwenden.

CHRIS BERGEN GmbH - Dr.-Selbert-Str. 13 - D-48599 Gronau - kundenservice@chrisbergen.de - www.chrisbergen.de