# CHRIS BERGEN
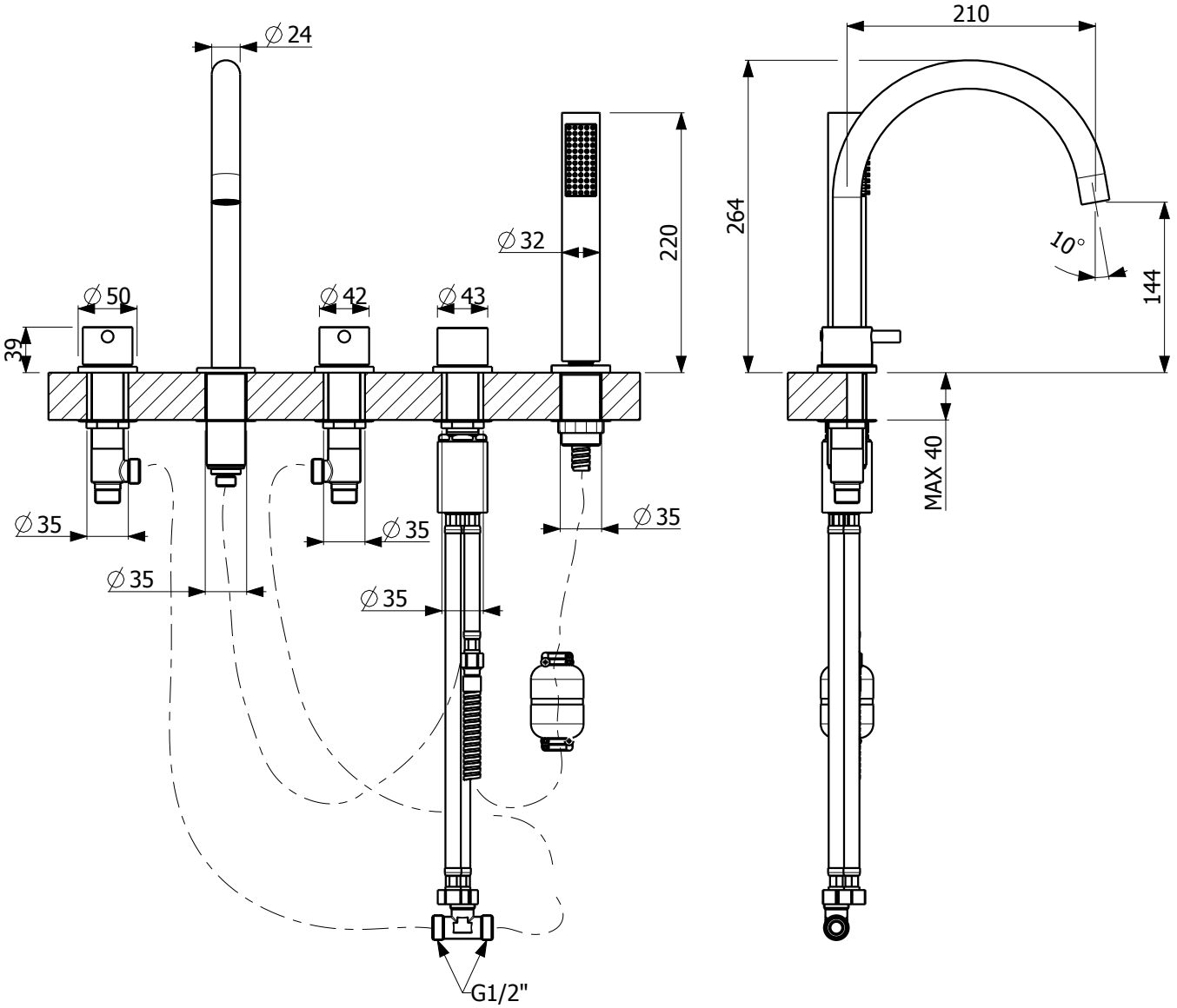
## TECHNISCHE ZEICHNUNG